仕様設計法

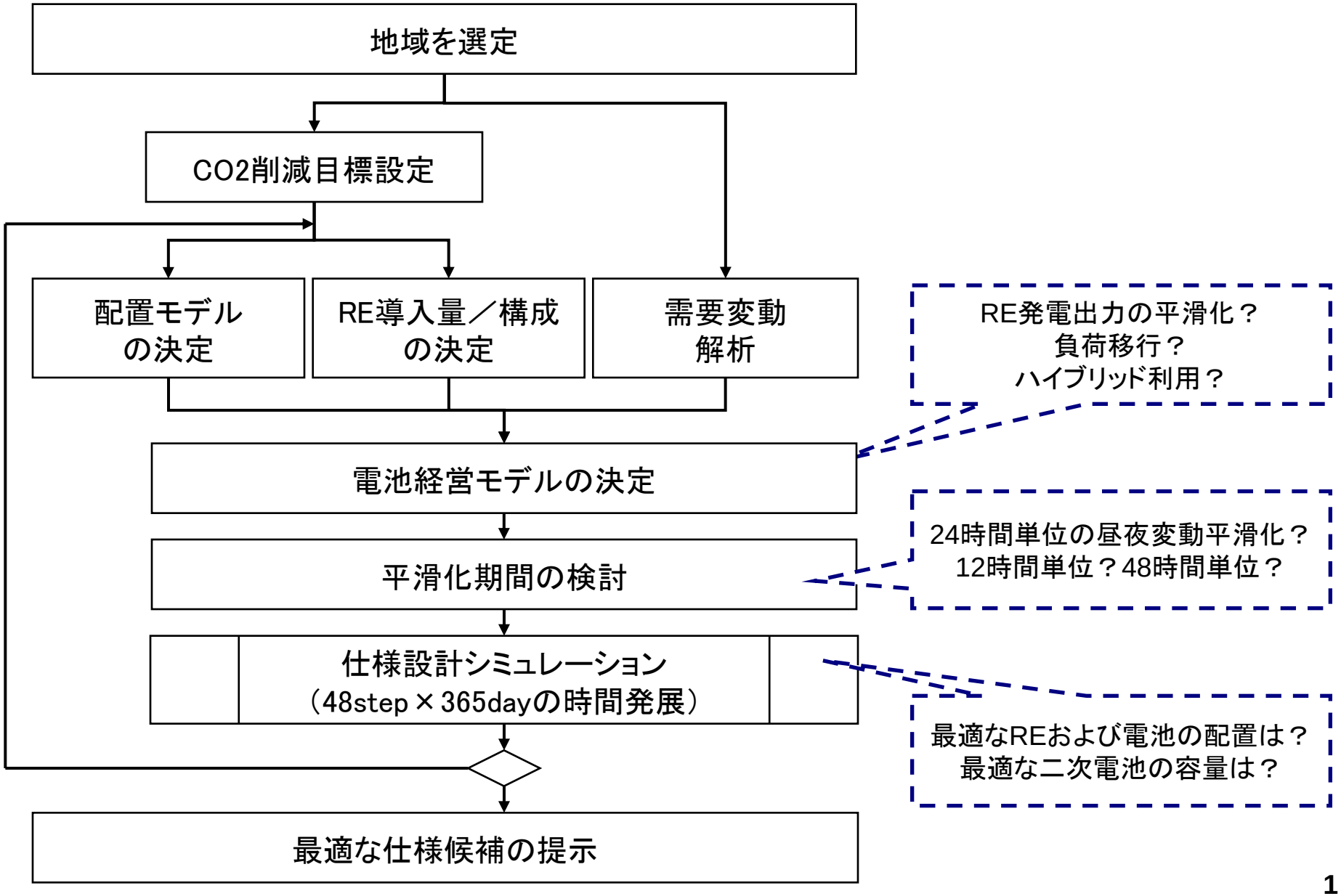
地域を選定
CO2削減目標設定
配置モデル
の決定
RE導入量／構成
の決定
需要変動
解析
電池経営モデルの決定
平滑化期間の検討
仕様設計シミュレーション
（48step × 365dayの時間発展）
最適な仕様候補の提示
RE発電出力の平滑化？
負荷移行？
ハイブリッド利用？
24時間単位の昼夜変動平滑化？
12時間単位？48時間単位？
最適なREおよび電池の配置は？
最適な二次電池の容量は？

仕様設計における配置モデル

集中配置型モデル

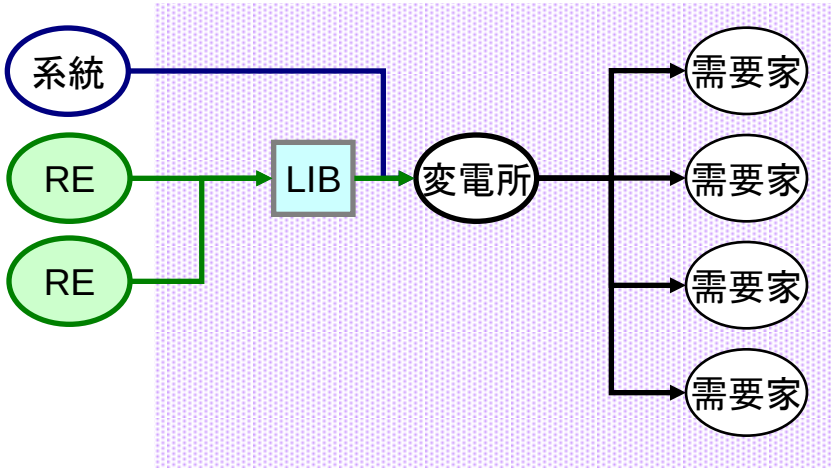

分散配置型モデル

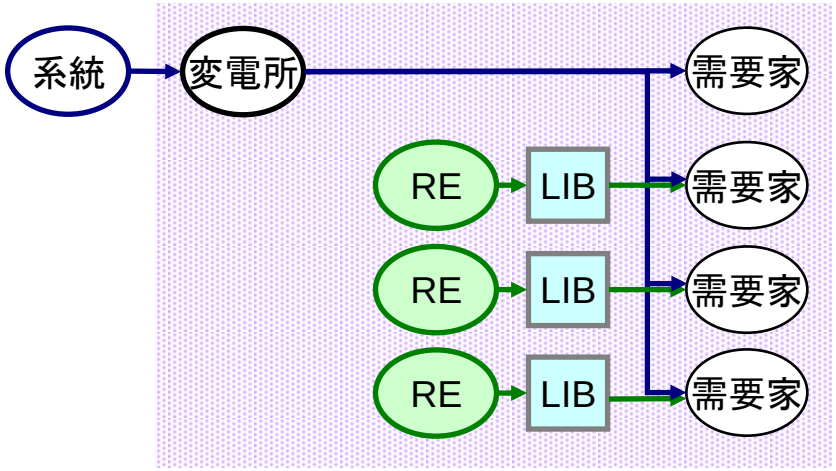

ハイブリッド配置型モデル（逆潮流型）

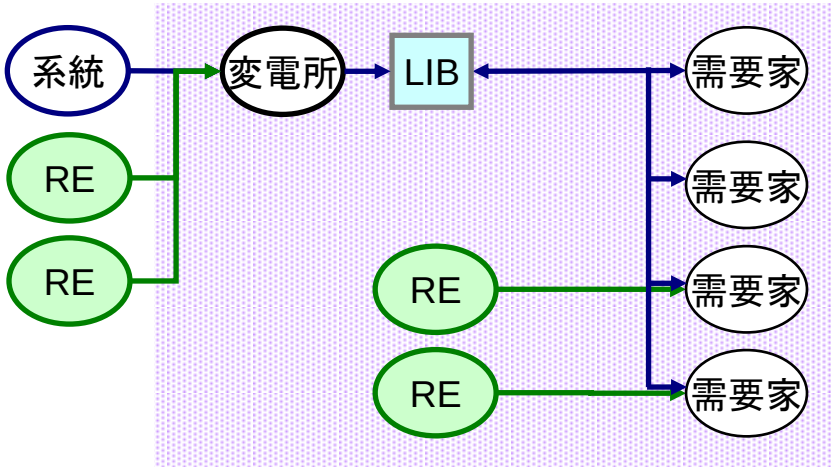

ハイブリッド配置型モデル（無逆潮流型）

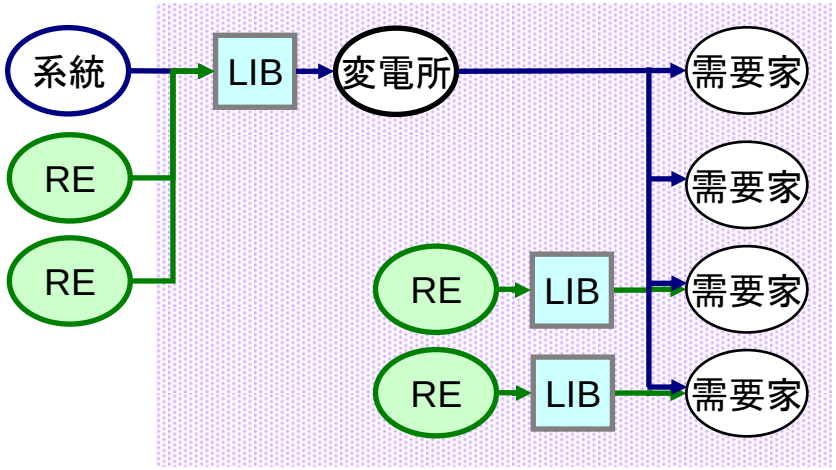

地域によって最適な組み合わせは異なる

配置モデル	No.		太陽光発電	風力発電	二次電池	
					定置型	EV
集中型配置モデル 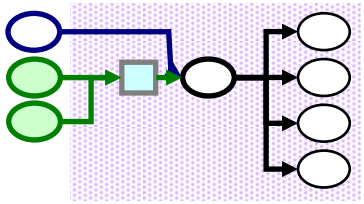	c -1	集中型	○	○	○	－
		分散型	－	－	－	－
	c -2	集中型	○	－	○	－
		分散型	－	－	－	－
	c -3	集中型	－	○	○	－
		分散型	－	－	－	－
分散型配置モデル 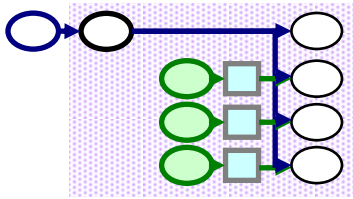	d-1	集中型	－	－	－	－
		分散型	○	－	○	△
	d-2	集中型	－	－	－	－
		分散型	○	－	○	－
	d-3	集中型	－	－	－	－
		分散型	○	－	－	○
ハイブリッド型配置モデル 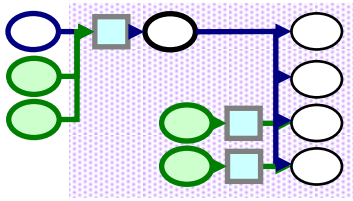	h-1	集中型	○	○	○	－
		分散型	○	－	○	△
	h-2	集中型	○	○	○	－
		分散型	○	－	○	－
	・・・	・・・	・・・	・・・	・・・	・・・